Modell-Nr. H0100EURHRO

Kleine Sicherheitskassette

Geeignet für:

- Scheckbücher
- Feuer
- Überschwemmung
- Bilder
- Kleinelektrogeräte
- Speichermedien, USB-Sticks

Übersicht & Funktionen

Produktmerkmale

- Feuer- und wasserbeständiges Design
- UL/ETL-geprüfter, 30-minütiger Brandschutz für Dokumente, amtliche Papiere sowie digitale Geräte (CD, USB-Sticks) bei Temperaturen bis zu 843 °C
- ETL-verifizierte Unterwassertauglichkeit für den Schutz von Dokumenten und anderen Wertsachen vor Schäden durch Überflutung
- Schlüssel/Schloss-System, 2 Schlüssel inkl.
- Tragegriff

Zertifizierungen

-
-

Produktinformationen

Die Master Lock Nr. H0100EURHRO Kleine Sicherheitskassette schützt die wichtigsten Dokumente, Medien, Wertgegenstände Ihrer Familie gegen Feuer- und Wasserschäden. Mit ihrem Griff lässt sich die Kassette leicht tragen.

Produktangaben

Produktnr.	H0100EURHRO
Außenmaße (H x B x T)	15,6 cm x 36,2 cm x 33 cm
Farbe	Schwarz
Beschreibung	
Umkarton (Stück)	1

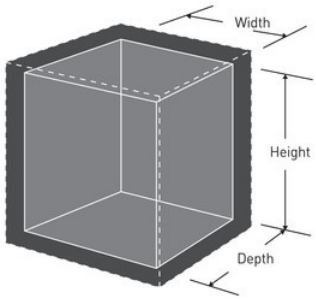

Master Lock Europe S.A.S.
10 avenue de l'arche - Le Colisï¿½e Gardens, bï¿½timent A - 92 400 Courbevoie - La Dï¿½fense - France
T: +33-1-41437200 | F: +33-1-41437204
www.masterlock.eu